construcción I + II

reflejos y dislocaciones

para violín y violonchelo

Iván Naranjo, 2022

construcción I: comisionada por y dedicada a Leonardo Chávez
construcción II: comisionada por y dedicada a Diego Gutiérrez

construcción I + II
reflejos y dislocaciones

observaciones generales

Todo el material de **construcción I + II** proviene de las piezas **construcción I** para violín, y **construcción II** para violonchelo. Sin embargo, el mismo material es presentado en una forma distinta en sus versiones solistas. El orden, los tempos y las duraciones de los silencios cambian. Además, la versión a duo contiene algunos sistemas y eventos de más.
Es necesario, pues, leer de la versión adecuada cuando se toca en duo o como solos.

No existe una patitura general, sólo partes. Cadda instrumento lee de su parte pero debe atender a las entradas sincrónicas de cada sección. Más allá del momento sincrónico de cada entrada, cada instrumento lleva, por lo general, tempos distintos.

Notación y técnicas instrumentales

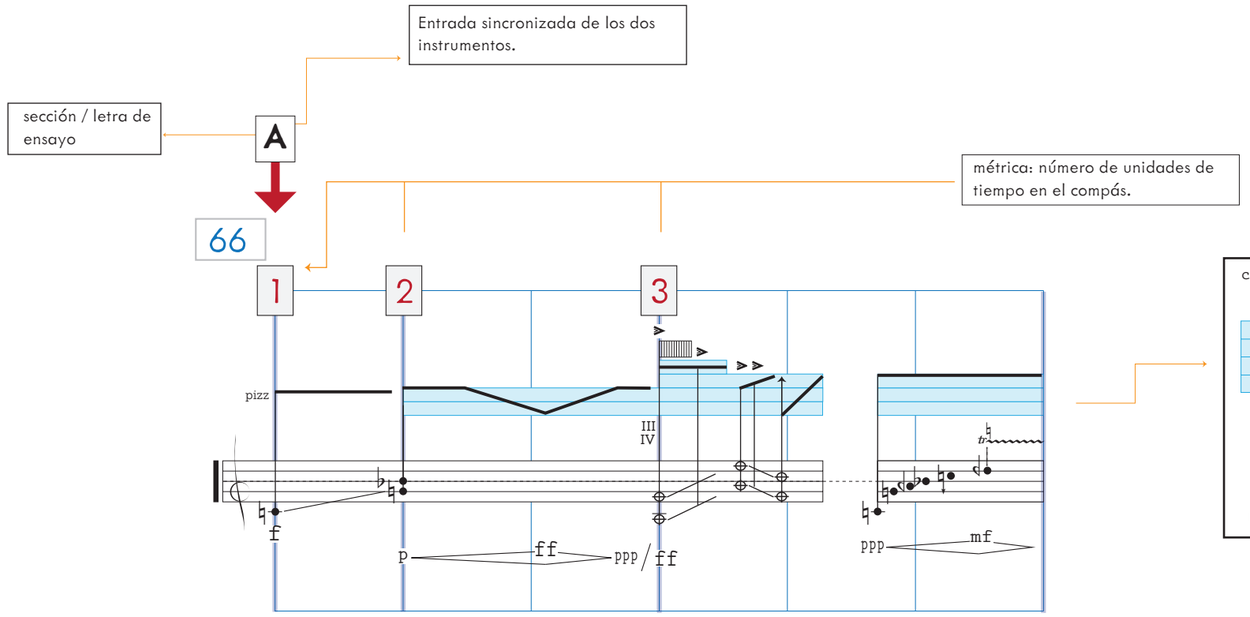

accidentales:
escala de cuartos de tono

inflexión microtonal (aprox. 1/8 de tono)

transformación gradual

acento normal

acento muy marcado, como sffz

contacto del arco sobre la cuerda

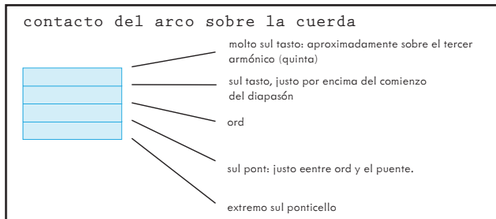

NOTA: Cuando no aparecen los cuatro rectángulos, los que faltan son los superiores.

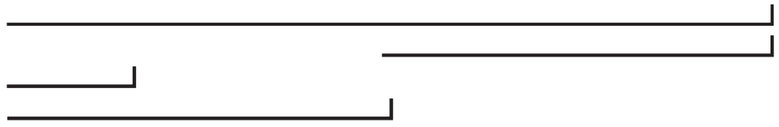

segmentación / iteración
Las líneas debajo del sistema representan distintas segmentaciones de este. Todos los segmentos deben ser tocados en orden (de arriba a abajo). En este caso, primero se toca el sistema entero, después se toca el segmento que abarca el tercer y cuarto compases, después el que contiene el segundo y tercero, y por último, del primer al tercer compás. Todos los segmentos terminan al final de un compás, no incluye el primer momento del siguiente.

técnicas del arco

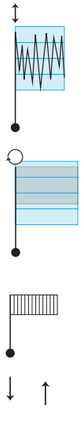

arco sin movimiento punta-talón, pero moviéndose, como cepillando, entre las regiones de la cuerda descritas por la gráfica (msp-mst)

arco circular o semi-circular.
Ambos símbolos describen un sólo movimiento (ya sea de una sección del círculo o el círculo completo) cuya duración y tamaño del círculo, (en relación con el largo del arco 2) está sugerida por la altura y longitud del rectángulo gris.

jeté controlado, siempre a la punta y muy pequeño.

arco en movimiento vertical [de puente a diapasón o viceversa] sin ningún desplazamiento (punta-talón). Sonido rugoso; scratch.

cabezas de nota:

presión normal de dedo

presión de armónico (no necesariamente sobre el nodo de un armónico natural)

cuerda “apagada”, con la palma o un lado de la mano izquierda

cabeza cuadrada y plica/corchete hacia abajo: golpear la nota con un dedo de la mano izquierda, de manera audible.

otras técnicas y símbolos de notación

vibrato: la gráfica indica su amplitud y velocidad relativa

Altura relativa. La altura del rectángulo gris representa la longitud del diapasón.

construcción I + II

reflejos y dislocaciones

violín

A

60

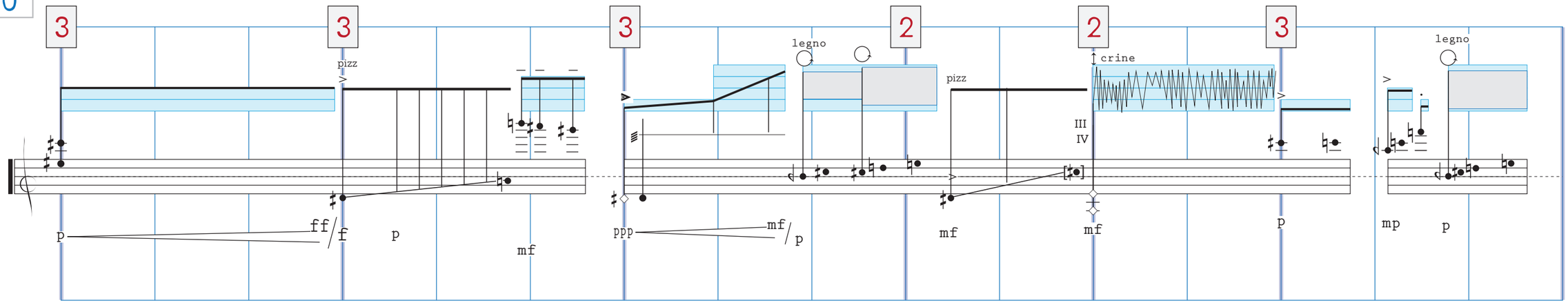

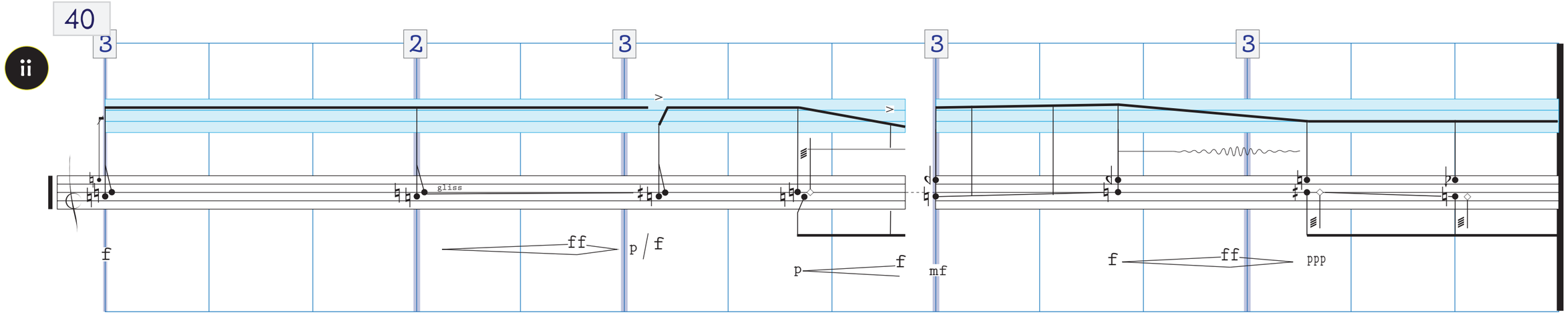

3 - 5″ (after both instruments finish A)

B

60

iii

2 3 2 1 3 4

norm legno crine legno crine

mf mf pp mp mf mp p ff pp p mp

4 2 2 1 2 4

pizz punta legno

ppp mp p f ppp mp f ppp mp ppp mp ppp mf p

attacca

C

40

4 3 1 2 4

crine

mf f f mp mf f mf mf ppp

2 2 2 2 2 2

ppp p ppp mf f ff mf ppp

4 3 3

hold until next cue / attacca

pp mf p ff p/mf mp f

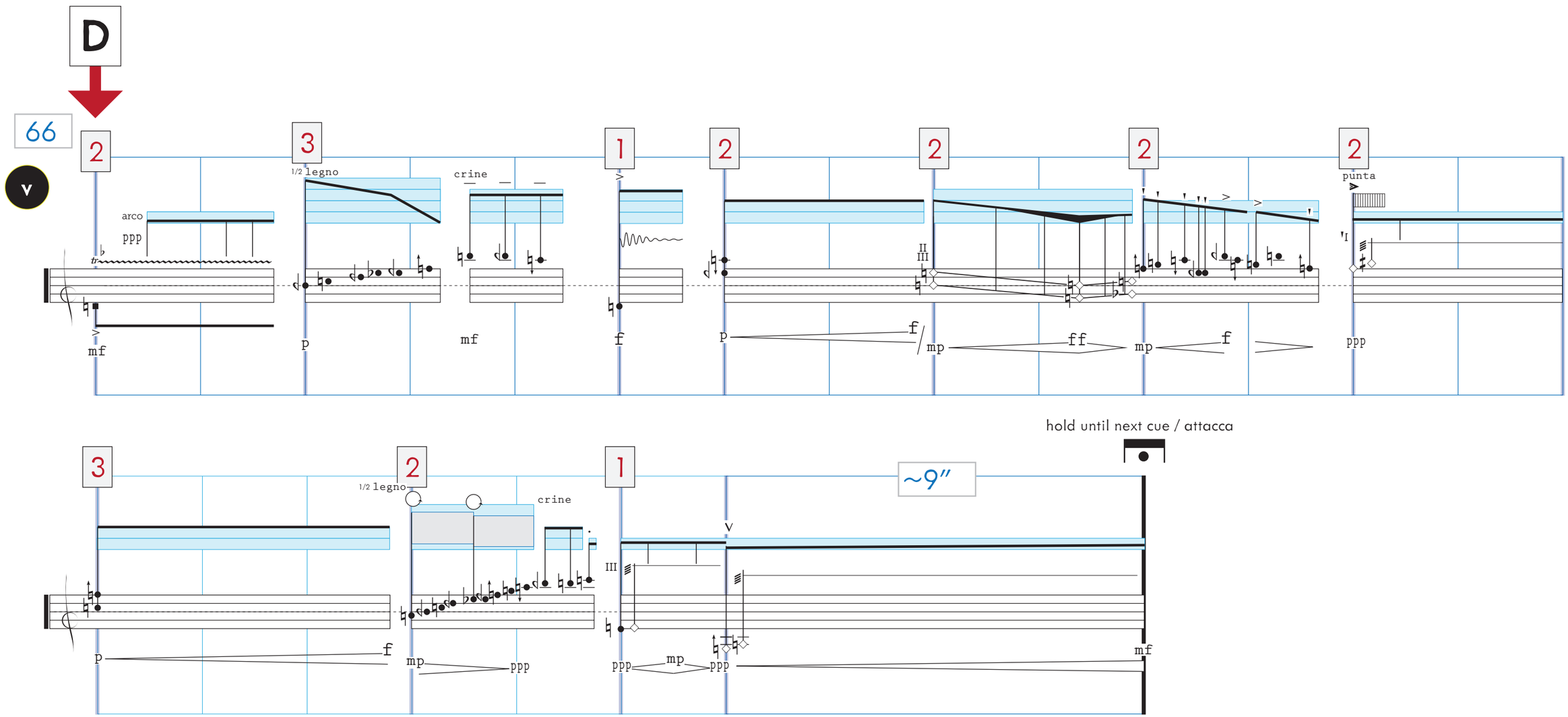
D
66
V
2
3
1
2
2
2
2
arco
ppp
1/2 legno
crine
punta
mf
p
mf
f
p
f
mp
ff
mp
f
ppp
hold until next cue / attacca
3
2
1
~9″
1/2 legno
crine
p
f
mp
ppp
ppp
mp
ppp
mf

E

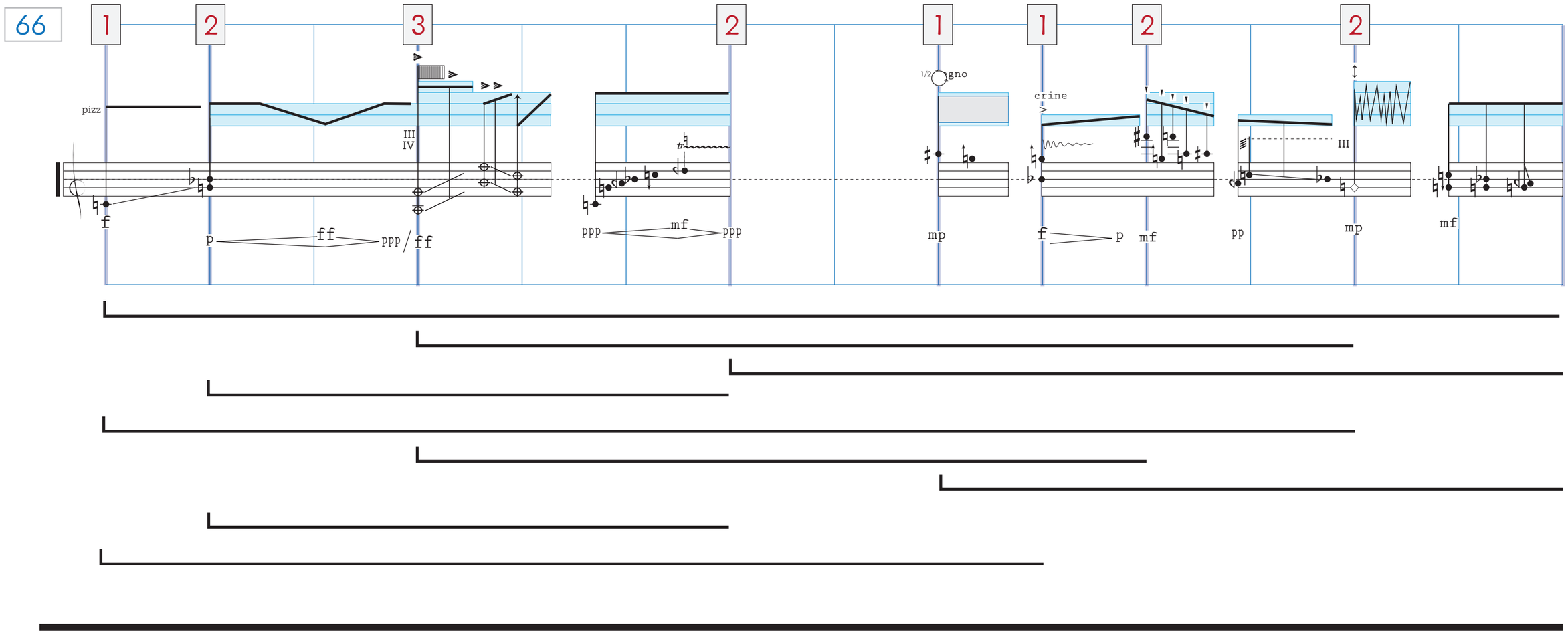

11-13″ (after both instruments finish E)

F

68

1 1 3 3 1 2 2 1

ff mf f ppp mf ppp mp pizz mf p f ppp mf

2 1 2 2

arco

bat.

III
IV

mp ff f pp p f ppp

G

68

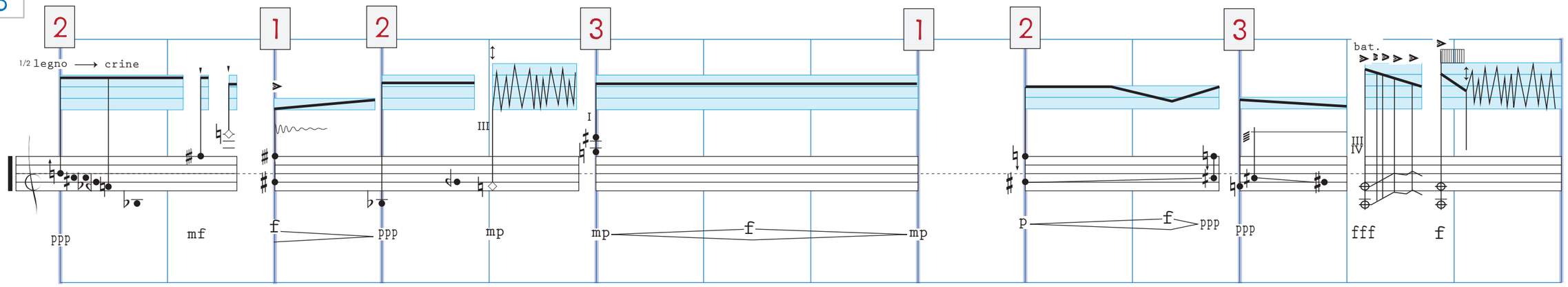
2
1/2 legno ⟶ crine
ppp
mf
1
f
ppp
2
III
mp
3
I
mp
f
mp
1
2
p
f
ppp
3
ppp
bat.
III
IV
fff
f

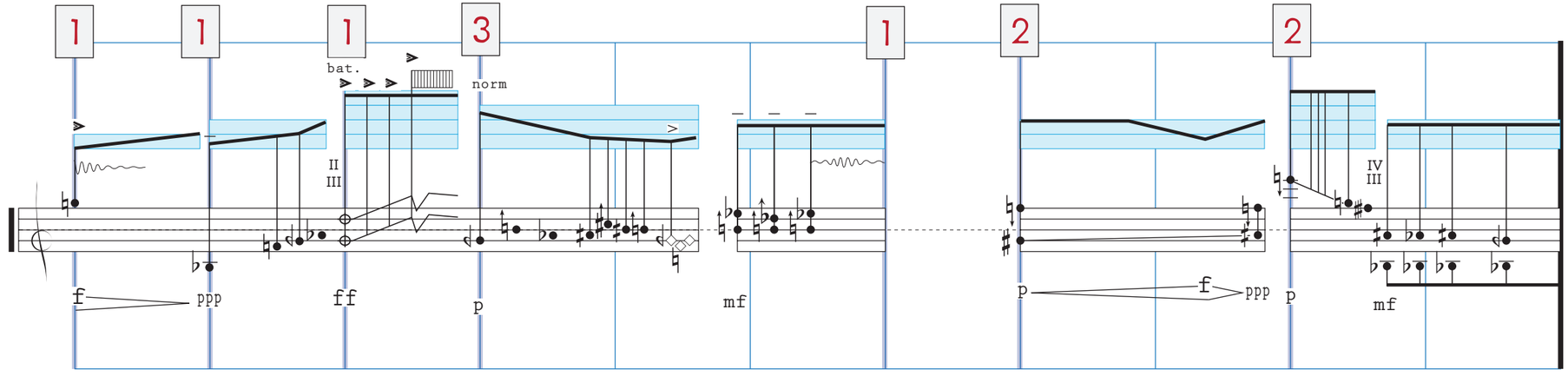
1
f
ppp
1
ff
1
bat.
II
III
3
norm
p
1
mf
2
p
f
ppp
2
p
IV
III
mf

H

72

a

3 1 4 2 2 2 1

f mf ff mp ff mp pp mp mp pp f mf ff

III

~26″ ~28″

mf ppp mf ff

I

72

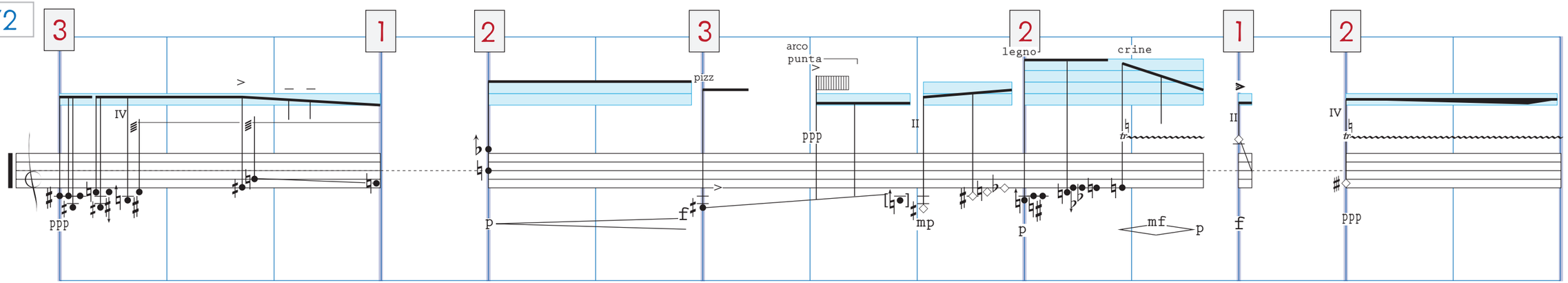
3
1
2
3
2
1
2
pizz
arco
punta
legno
crine
IV
II
ppp
p
f
mp
mf
p
f
ppp

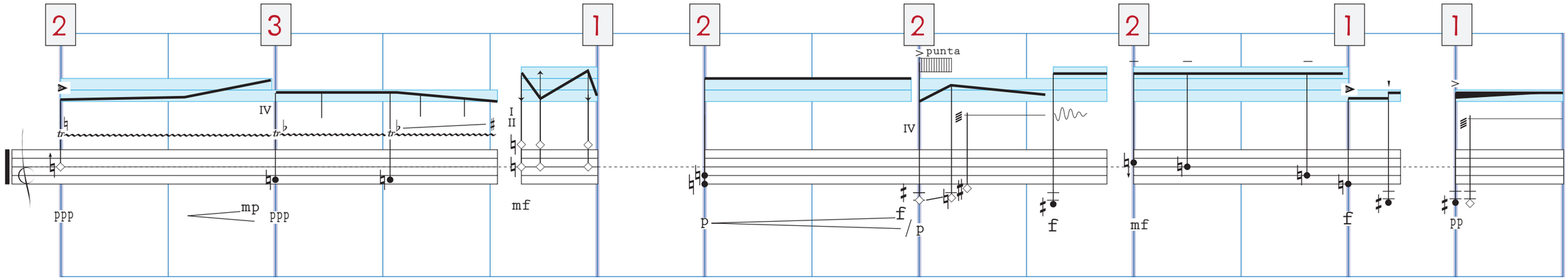
2
3
1
2
2
2
1
1
punta
IV
I
II
ppp
mp
ppp
mf
p
f
p
f
mf
f
pp

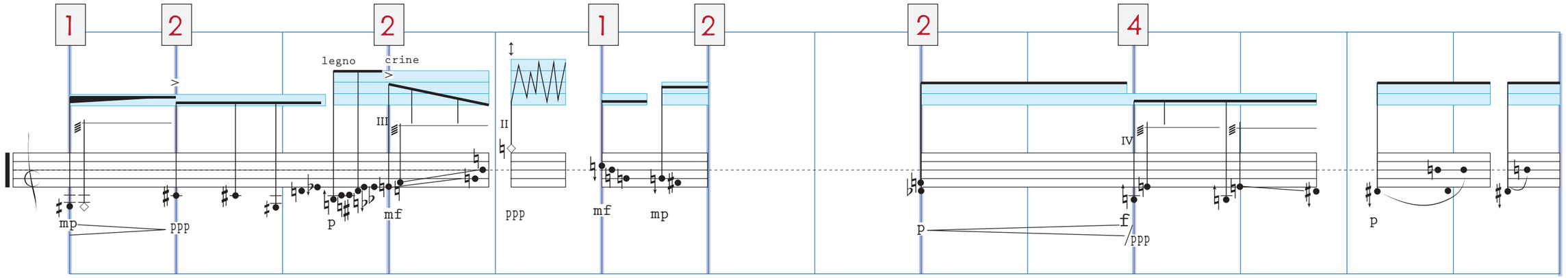
legno
crine
mp
ppp
p
mf
ppp
mf
mp
p
f
ppp
p

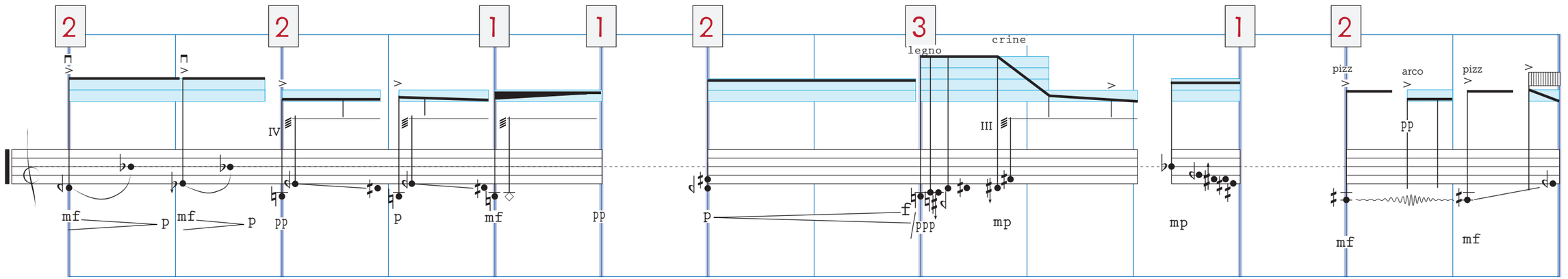
mf
p
mf
p
pp
p
mf
pp
p
legno
crine
f
ppp
mp
mp
pizz
arco
pizz
pp
mf
mf

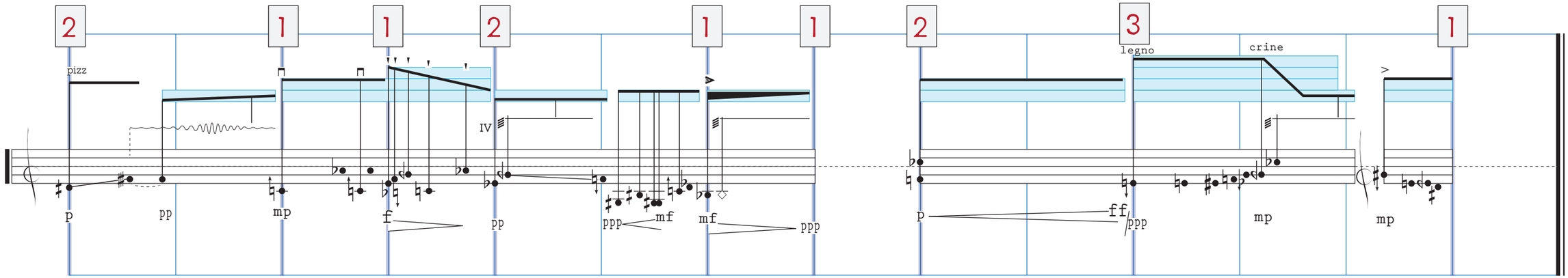
pizz
p
pp
mp
f
pp
ppp
mf
mf
ppp
p
legno
crine
ff
ppp
mp
mp

construcción I + II

reflejos y dislocaciones

violonchelo

A

72

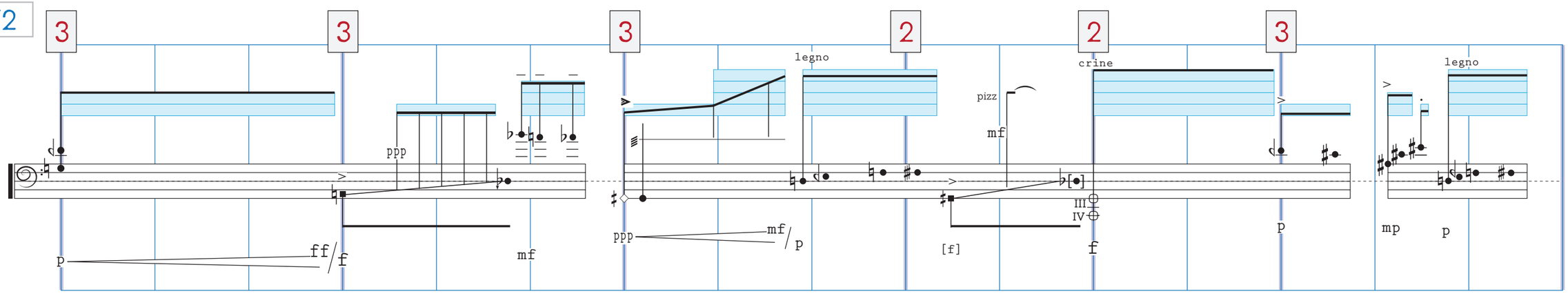

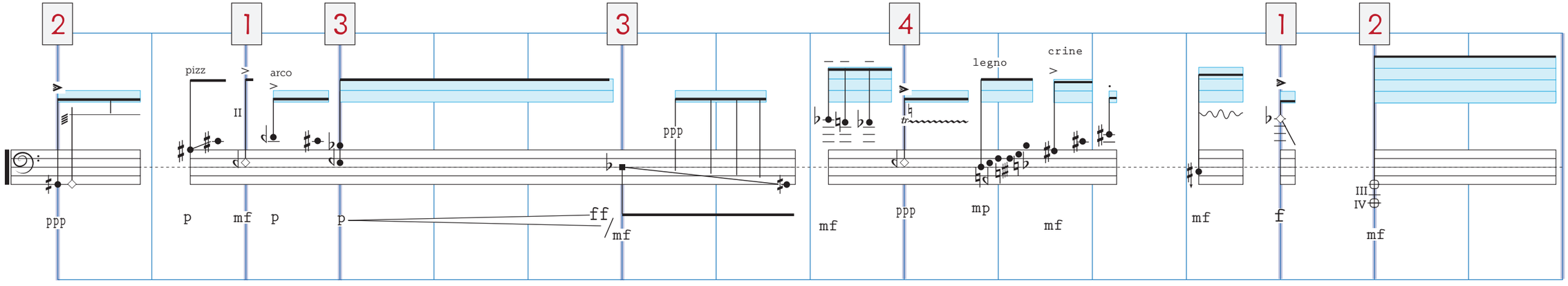

68

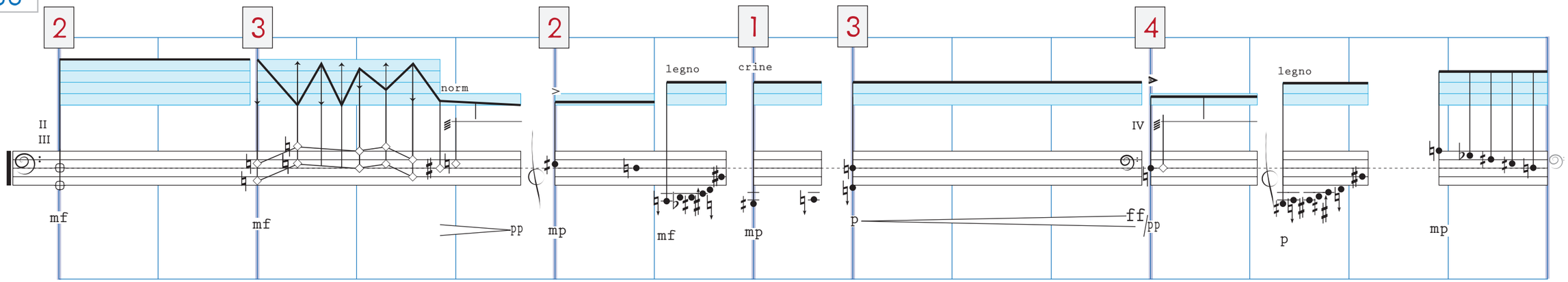

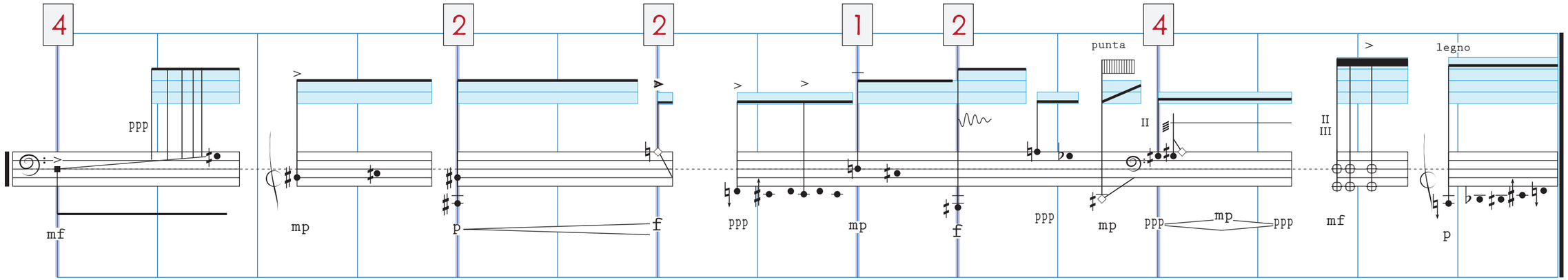

5 - 8″ (after both instruments finish A)

B

68

iii

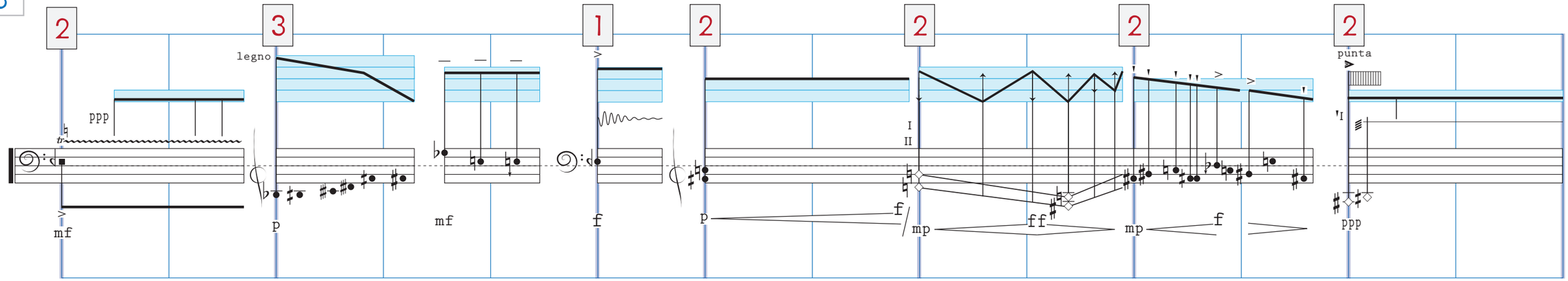

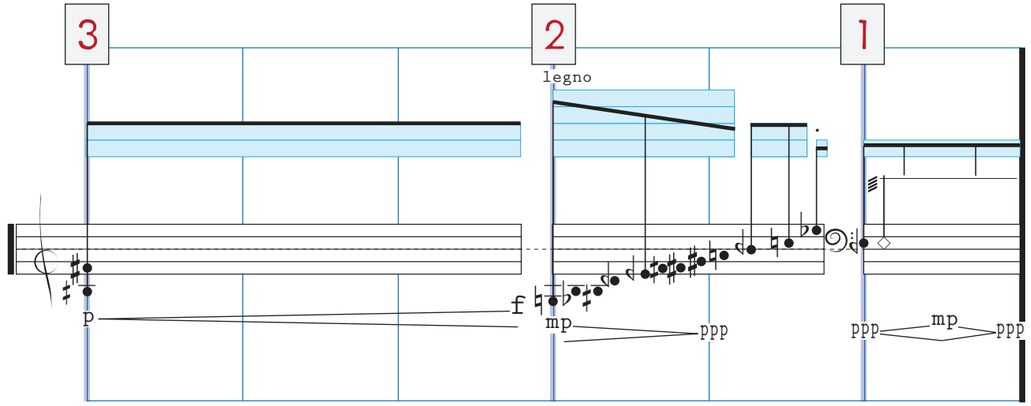

until next cue

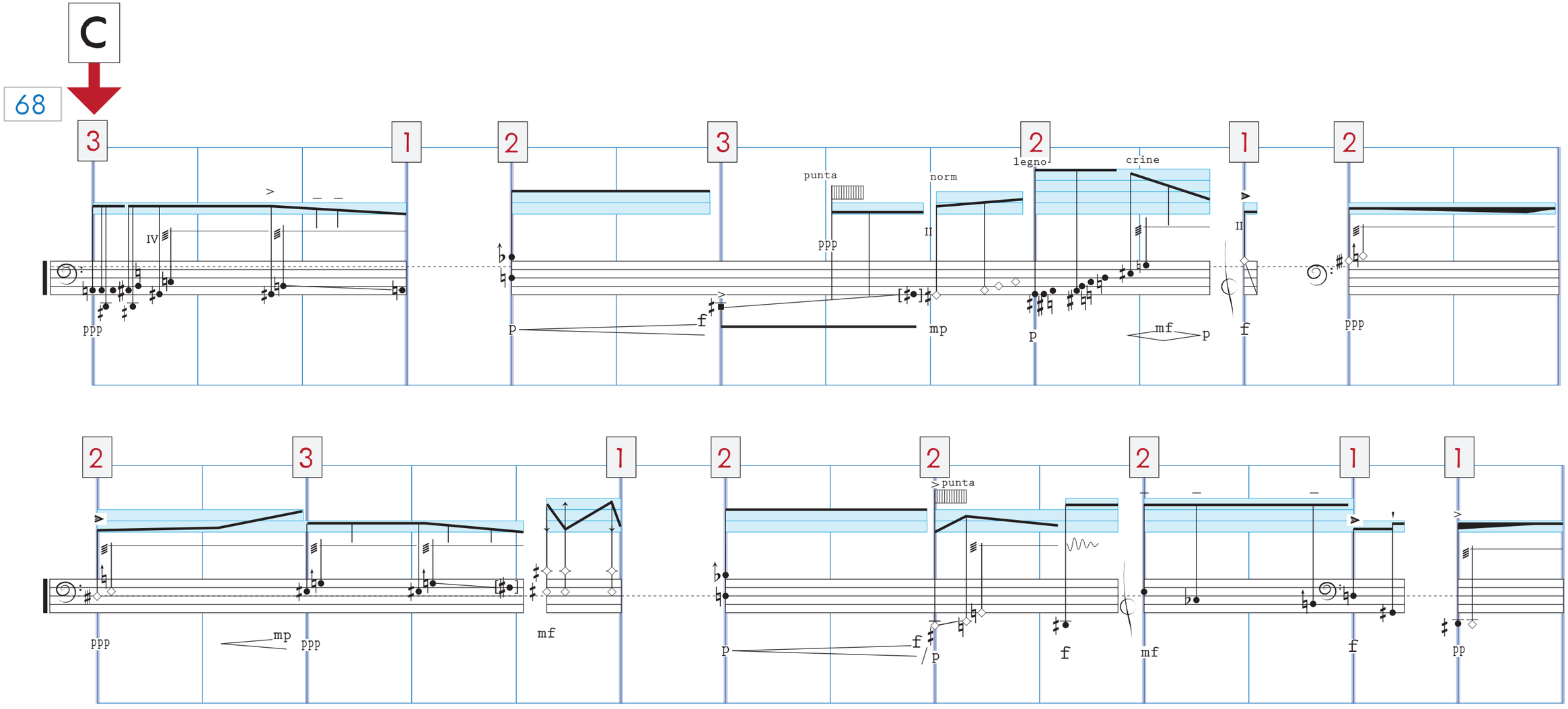
C
68
punta
norm
legno
crine
ppp
p
f
mp
mf
pp
IV
II

1 2 2 1 2 2 4

legno crine

mp ppp p mf ppp mf mp p f ppp p

2 2 1 1 2 3 1 2

legno crine

p pp p mf pp p f ppp mp mp pp mf mf

2 1 1 2 1 1 2 3 1

pizz legno crine attacca

p pp mp f pp ppp mf mf ppp p ff ppp mp mp

D

66

a

3 1 4 2 2 2 1

f mf ff mp ff mp pp mp mp pp f mf ff

3 1 1 3 4 1 2

IV I mp pp f ff mp mf p pizz legno ppp mf ppp p ff

attacca

E

66

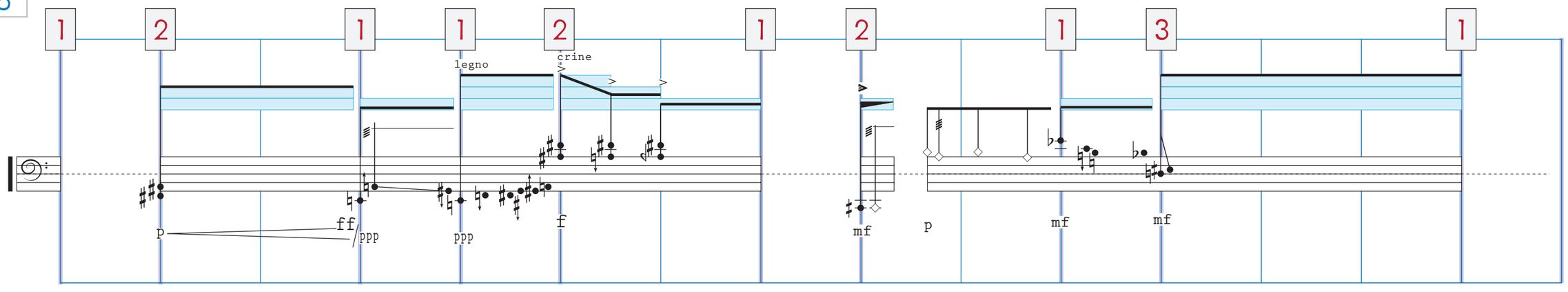

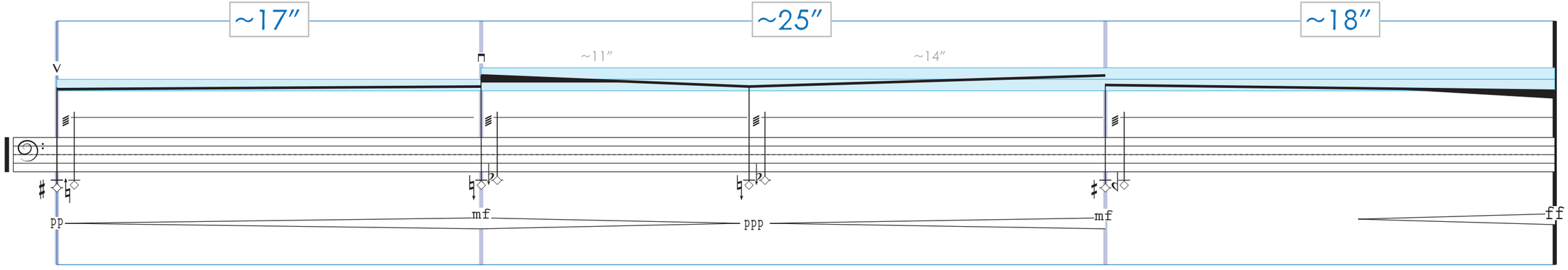

11-13″ (after both instruments finish E)

F

60

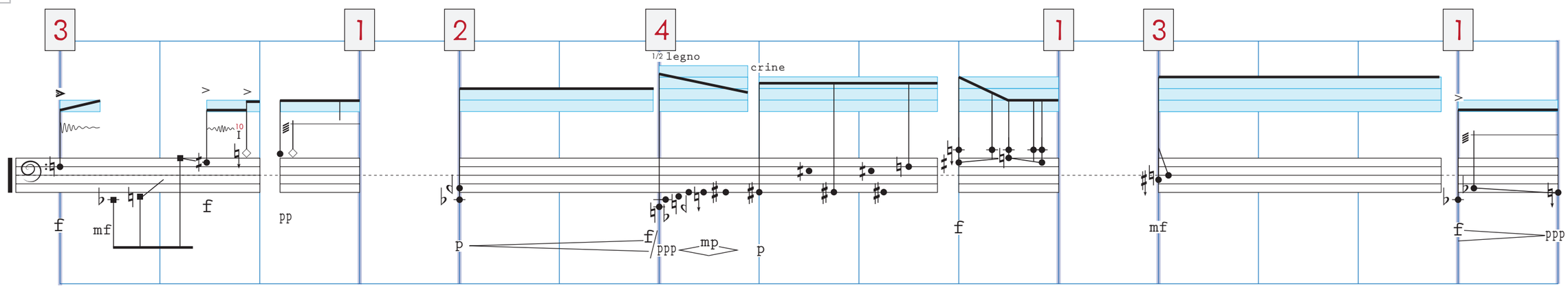
3
1
2
4
1
3
1
1/2 legno
crine
f
mf
f
pp
p
f
ppp
mp
p
f
mf
f
ppp

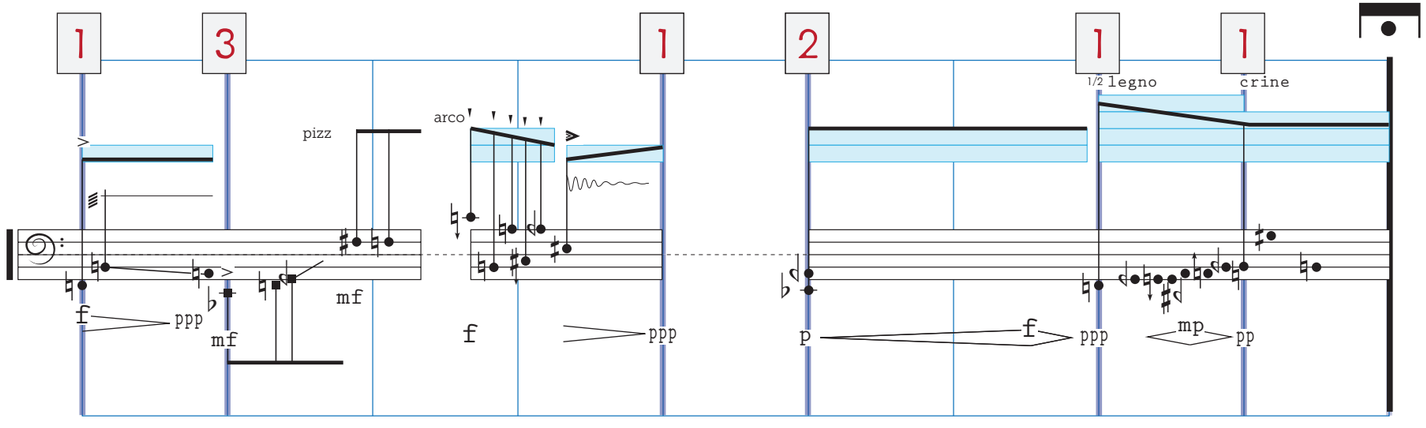
1
3
1
2
1
1
pizz
arco
1/2 legno
crine
f
ppp
mf
mf
f
ppp
p
f
ppp
mp
pp

G

~5″

40

2

pppp ff pppp ff

60

1 1 3 1 2 2 1 3

1/2 legno → crine

ponticello

pizz

ppp f p mf ppp mp pp mf pp p f p f ppp/f ppp p mf

H

~16″

55

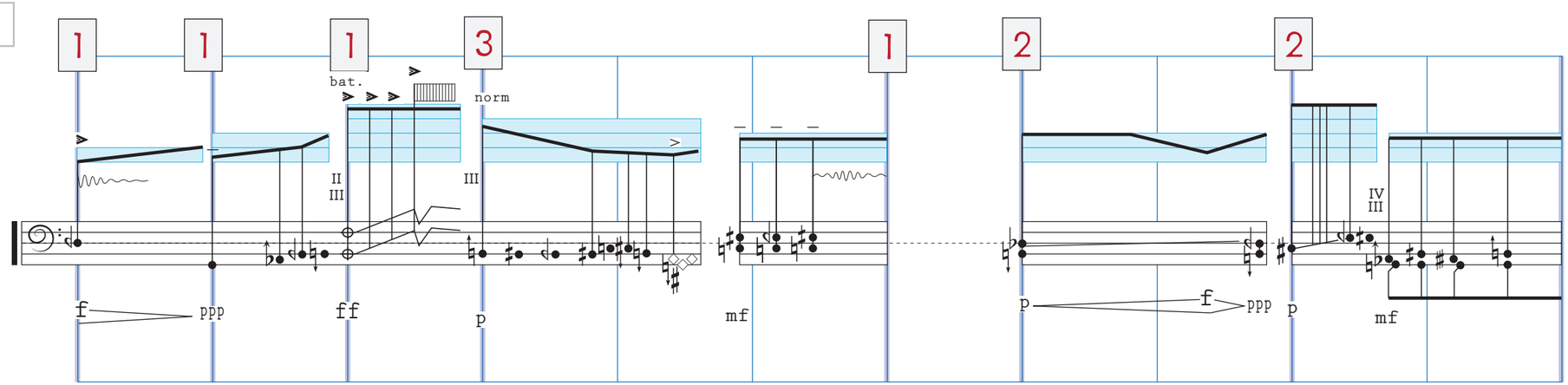
1
1
1
3
1
2
2
bat.
norm
II
III
III
IV
III
f
ppp
ff
p
mf
p
f
ppp
p
mf

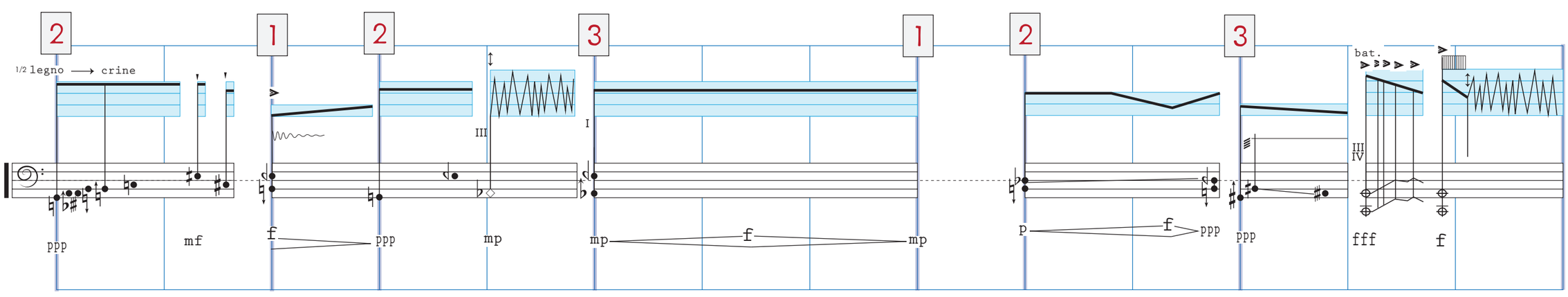
2
1
2
3
1
2
3
1/2 legno ⟶ crine
III
I
bat.
III
IV
ppp
mf
f
ppp
mp
mp
f
mp
p
f
ppp
ppp
fff
f

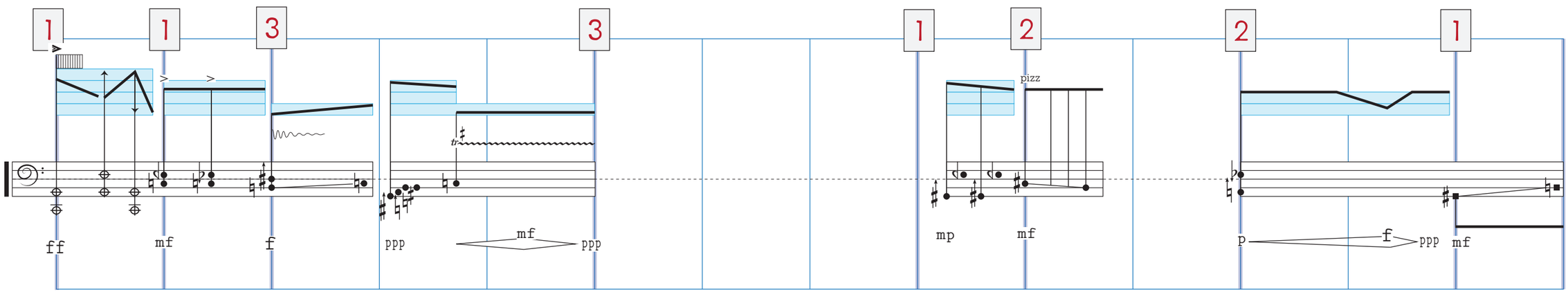
1
1
3
3
1
2
2
1
ff
mf
f
ppp
mf
ppp
tr
mp
mf
pizz
p
f
ppp
mf

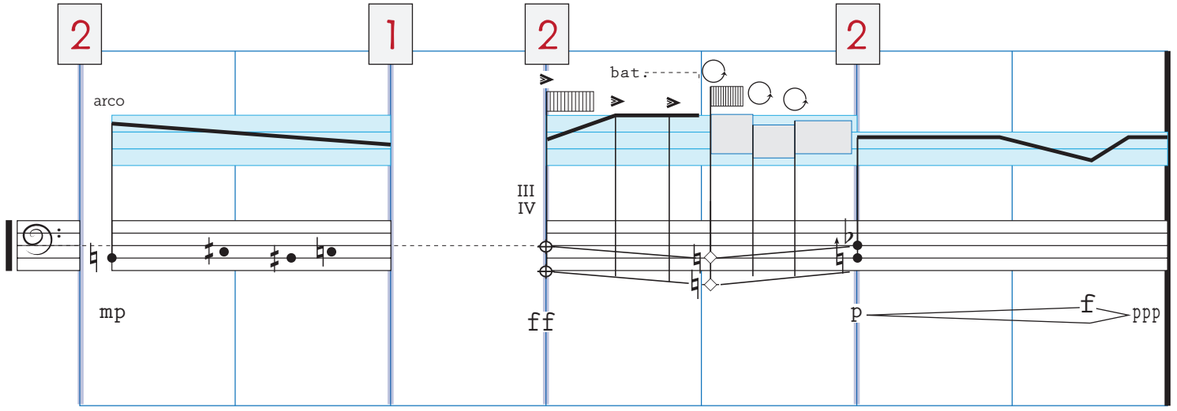
2
1
2
2
arco
bat.
III
IV
mp
ff
p
f
ppp

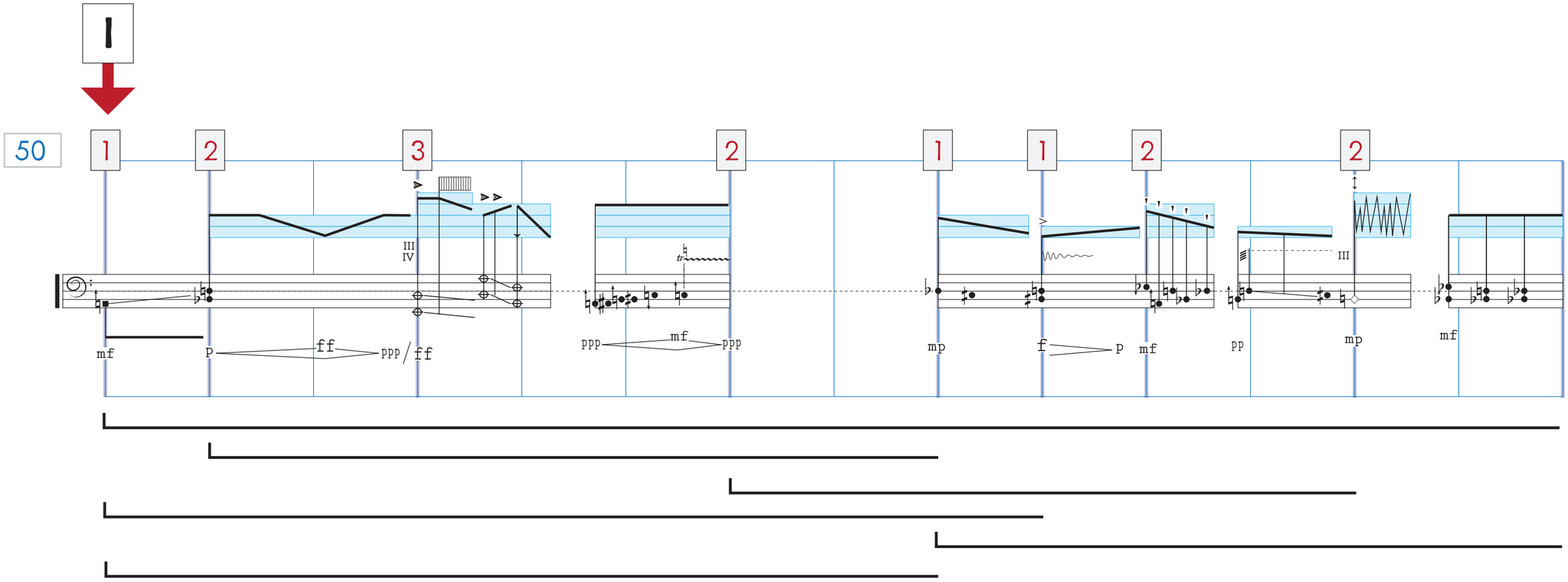

Ciudad de México, Marzo 2022